产品技术规格书
(Product Technical Specification)

No.	名称(Name)	规格(Specification)		No.	名称(Name)	规格(Specification)
1	型号(Model)	AZURE-2514M5M		14	视场角 F.O.V(DxVxH)	° \ " 2/3 / 1/2 / 1/3
2	物料代码(Material Code)	3.A01.010251405-2				D 23.6 / 18.18 / 13.69
3	靶面格式(Image Format)	2/3″				H 19.04 / 14.59 / 10.97
4	分辨率(Resolution)	5MP				V 14.32 / 10.97 / 8.24
5	焦距(Focal Length)	25mm		15	接口(Mount)	C
6	后截距(Back Focus)	9.98mm		16	适用物距 (Suitable Distance)	0.2-∞m
7	F值(F/ No.)	1.4		17	最佳物距 (Optimum Working Distance)	1.5m
8	光圈(Iris Type)	Manual		18	镀膜(Coating)	400nm-950nm
9	畸变(Distortion)	<-0.1%		19	外形尺寸(Dimention)	φ38.5×34.61mm
10	通光口径 (Lens Effective Diameter)	前面(Front)	φ18.98mm	20	重量(Weight)	110g
		后面(Back)	φ9.57mm	21	工作温度 (Operating Temperature)	-20℃~+65℃
11	相对照度 (Relative Illuminate)	58%		22	镜头组成 (Lens Construction)	7-4
12	光学总长(TTL)	38.4mm		23	最大主光线入射角 (CRA)	14.69°
13	设计波长(Design Wavelength)	400～950nm		24	滤镜尺寸(Filter Thread)	M35.5×0.5

Size：

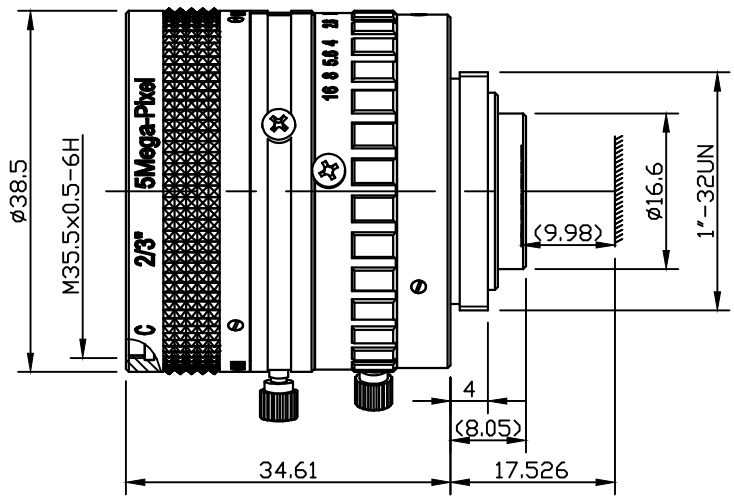

Unit:mm

Draw	Check	Recheck	Approval	福建浩蓝光电有限公司 AZURE Photonics Co.,Ltd