产品技术规格书
(Product Technical Specification)

No.	名称(Name)	规格(Specification)		No.	名称(Name)	规格(Specification)		
1	型号(Model)	ELS-60/4.0V		14	视场角(°) F.O.V(DxVxH)	D	H	V
2	物料代码(Material Code)	3.A01.0106040V1-A				47.0		
3	靶面格式(Image Format)	60mm						
4	分辨率(Resolution)	4K		15	放大倍率(Magnification)	0.04X,0.17X,0.33X		
5	焦距(Focal Length)	60mm		16	适用物距 (Suitable Distance)	1544～405.6～226mm		
6	后截距(Back Focus)	49.04mm		17	最佳物距 (Optimum Working Distance)	405.6mm		
7	F值(F/ No.)	4.0		18	接口(Mount)	V		
8	光圈(Iris Type)	Manual		19	镀膜(Coating)	400nm-1000nm		
9	畸变(Distortion)	＜0.05%		20	外形尺寸(Dimention)	φ47×30.5mm		
10	通光口径 (Lens Effective Diameter)	前面(Front)	φ17.76mm	21	重量(Weight)	94g		
		后面(Back)	φ17.08mm	22	工作温度 (Operating Temperature)	-20℃~+65℃		
11	相对照度 (Relative Illuminate)	35%		23	镜头组成 (Lens Construction)	6-4		
12	光学总长(TTL)	82.75mm		24	最大主光线入射角 (CRA)	22.56°		
13	设计波长 (Design Wavelength)	400～1000nm		25	滤镜尺寸 (Filter Thread)	M37×0.75		

Size：

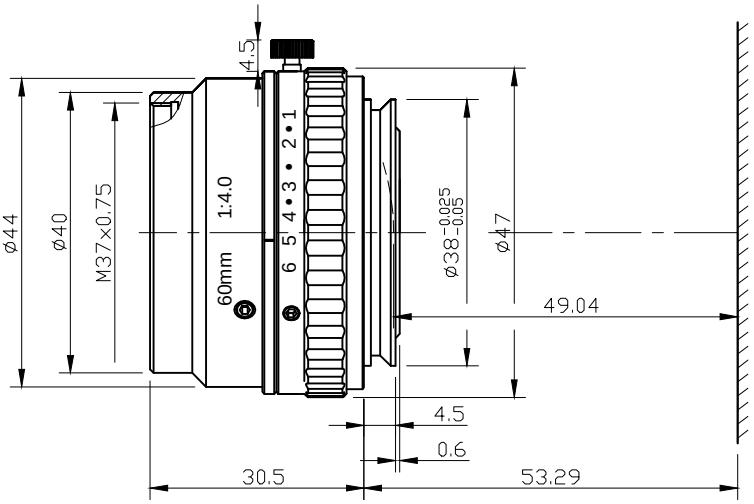

Unit:mm

Draw	Check	Recheck	Approval	福建浩蓝光电有限公司 AZURE Photonics Co.,Ltd